Moufle de grue 5 poulies SRB

Informations du produit

Informations générales :

- Les moufles de grue à mouflage peuvent être utilisées avec de nombreuses grues "terrestres "telles que les grues téléscopiques et les grues sur chenilles. Elles constituent un excellent choix lorsque le changement fréquent de poulies n'est pas nécessaire. Elles conviennent particulièrement lorsque la hauteur de levage est limitée.
- Roulements à rouleaux à double joints faciles d'entretien.
- Coefficient de sécurité : 4:1
- Crochets DIN forgés de qualité supérieure.
- Flasques très solides.
- Graissage via le crochet de levage.
- Modèle raccourci pour permettre une hauteur de levage plus élevée.
- Linguet de sécurité à verrouillage.

Options disponibles :

- Crochet double.
- Crochet double avec ouverture pour la fermeture.
- Crochet quadruple.
- Oeil pour la fermeture.

Matériau: Poulies en fer coulées à froid et rainures lubrifiées à base de graphite.
Plage de température d'utilisation: de -40 à +80°C.
Finition: C3M en jaune.
Note: Possibilité de fabrication sur mesure.

CMU Tonnes	Modèle	Dia. câble d'acier mm	Dimension du crochet	Poids (kg)
50	SRB 355 .16 .5 .50 .E	16	16	500
63	SRB 360 .19 .5 .63 .E	19	16	600
80	SRB 360 .19 .5 .80 .E	19	20	820
80	SRB 400 .19 .5 .80 .E	19	20	835
80	SRB 400 .22 .5 .80 .E	22	20	835
80	SRB 450 .22 .5 .80 .E	22	20	1 025
100	SRB 450 .24 .5 .100 .E	24	25	1 120
100	SRB 450 .26 .5 .100 .E	26	25	1 120
125	SRB 528 .24 .5 .125 .E	24	32	1 820
125	SRB 528 .26 .5 .125 .E	26	32	1 820
125	SRB 528 .28 .5 .125 .E	26	32	1 850
160	SRB 528 .28 .5 .160 .E	28	40	1 820
200	SRB 670 .28 .5 .200 .E	28	50	3 560
200	SRB 670 .32 .5 .200 .E	32	50	3 560
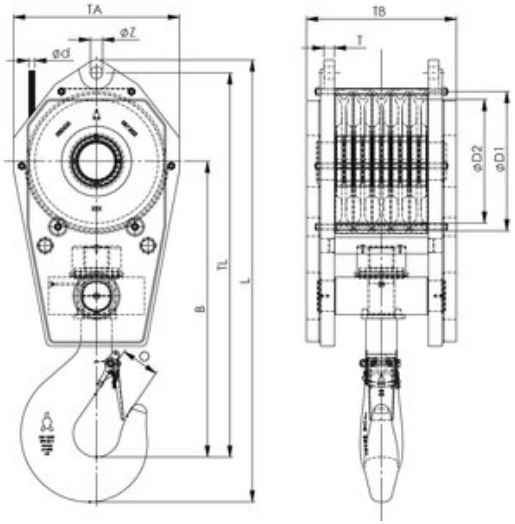
Dimensions