Moufle de grue 1 poulie SRB

Informations du produit

Informations générales :
- Les moufles de grue à mouflage peuvent être utilisées avec de nombreuses grues "terrestres" telles que les grues téléscopiques et les grues sur chenilles. Elles constituent un excellent choix lorsque le changement fréquent de poulies n'est pas nécessaire. Elles conviennent particulièrement lorsque la hauteur de levage est limitée.
- Roulements à rouleaux à double joints faciles d'entretien.
- Coefficient de sécurité : 4:1
- Crochets DIN forgés de qualité supérieure.
- Flasques très solides.
- Graissage via le crochet de levage.
- Modèle raccourci pour permettre une hauteur de levage plus élevée.
- Linguet de sécurité à verrouillage.

Options disponibles :
- Crochet double.
- Crochet double avec ouverture pour la fermeture.
- Crochet quadruple.
- Oeil pour la fermeture.

Matériau: Poulies en fer coulées à froid et rainures lubrifiées à base de graphite.
Plage de température d'utilisation: de -40 à +80°C.
Finition: C3M en jaune.
Note: Possibilité de fabrication sur mesure.

CMU Tonnes	Modèle	Dia. câble d'acier mm	Dimension du crochet	Poids (kg)
12,5	SRB 225 .14 .1 .12,5 .E	14	5	75
12,5	SRB 260 .14 .1 .12,5 .E	14	5	110
12,5	SRB 260 .16 .1 .12,5 .E	16	5	110
16	SRB 225 .14 .1 .16 .E	14	5	100

16	SRB 260 .16 .1 .16 .E	16	5	110
16	SRB 285 .16 .1 .16 .E	16	6	160
16	SRB 320 .16 .1 .16 .E	16	6	160
16	SRB 320 .19 .1 .16 .E	19	6	160
16	SRB 355 .16 .1 .16 .E .A	16	6	180
16	SRB 355 .19 .1 .16 .E	19	6	180
20	SRB 355 .19 .1 .20 .E	19	10	225
29	SRB 400 .22 .1 .29 .E	22	8	290
32	SRB 450 .24 .1 .32 .E .A	24	10	455
32	SRB 450 .26 .1 .32 .E .A	26	10	455
32	SRB 450 .24 .1 .32 .E .B	24	10	590
32	SRB 450 .26 .1 .32 .E .B	26	10	590
40	SRB 450 .24 .1 .40 .E .B	24	12	590
40	SRB 450 .26 .1 .40 .E	26	12	590
50	SRB 528 .24 .1 .50 .E	24	16	725
50	SRB 528 .26 .1 .50 .E	26	16	725
50	SRB 528 .28 .1 .50 .E	28	16	725
50	SRB 575 .28 .1 .50 .E	28	16	930
63	SRB 630 .32 .1 .63 .E	32	16	1 000
63	SRB 670 .28 .1 .63 .E	28	16	1 800
63	SRB 670 .32 .1 .63 .E	32	16	1 800
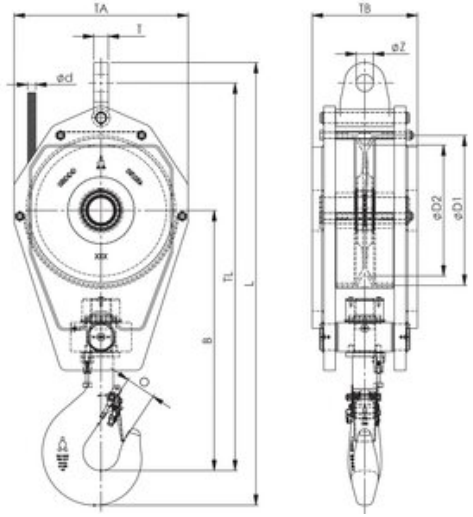
Dimensions