Poire de jonction Nemag

Informations du produit

Informations générales :

Les poires de jonction Nemag sont conçues pour être utilisées avec les maillons de jonction Nemag et se montent facilement sur les poulies pour câble. La durée de vie des douilles est en général plus élevée que celle de câbles en acier. Les douilles peuvent être coulées avec un produit de coulée à base de 2 composants et sont adaptées à une utilisation avec toutes les constructions de câble.

Note: La CMU spécifiée est la charge maximale recommandée pour des applications de grappin lorsque les mailles de raccordement et les douilles sont montées sur des poules pour câble spéciales. Pour toute autre application, les directives internationales et nationales officielles doivent être suivies.

Coefficient de sécurité: 5:1

Réf.	Code	Diamètre câble mm	CMU Tonnes	Rupture min. T	Poids (kg)
10.10NRPS01	RP-1	10-11	1,5	10	0,4
10.10NRPS02	RP-2	12-13	2	14	0,4
10.10NRPS03	RP-3	14-15	2,5	17,5	0,6
10.10NRPS04	RP-4	16-17	3	22,5	0,9
10.10NRPS05	RP-5	18-19	4,5	27,5	1,3
10.10NRPS06	RP-6	20-21	5	35	1,5
10.10NRPS07	RP-7	22-24	7	42,5	2,2
10.10NRPS08	RP-8	25-27	8	52,5	2,4
10.10NRPS09	RP-9	28-30	11	70	3,7
10.10NRPS10	RP-10	31-33	13	85	4,1
10.10NRPS11	RP-11	34-36	15	95	5,9
10.10NRPS12	RP-12	37-39	17	110	6,7
10.10NRPS13	RP-13	40-42	21	125	9,3
10.10NRPS14	RP-14	43-45	26	155	10,5
10.10NRPS15	RP-15	46-48	30	180	12,1
10.10NRPS17	RP-17	52-56	42,5	240	21,3
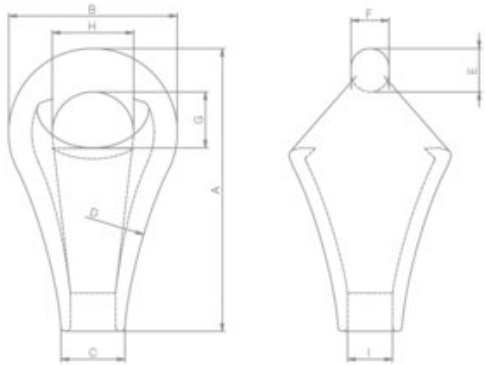
Dimensions