Treuil motorisé 150-500 kg MOTORBOX

Informations du produit

Gamme de treuils motorisés compacts de 150 à 500 kg.

Fabrication française.

Conformes à la Directive Machines 2006/42/CE et à la norme NF 14492-1.

Utilisation :

- Opérations simples de traction/halage et de levage
- Utilisation occasionnelle
- Manoeuvre de lustres lors d'opérations de maintenance
- Ouverture de trappes, portes...

Détails :

- Tambour en acier mécanosoudé.
- Pièces mécaniques usinées et protégées par cataphorèse.
- Compacité élevée.
- Commande directe : utilisation à l'abri des intempéries).
- Réducteur à bain de graisse, à engrenages hélicoïdaux.
- Système de réduction entièrement protégé par capot métallique ou plastique, assurant une parfaite sécurité.
- Mêmes fixations que le treuil manuel MANIBOX GR 150 kg pour en faciliter le remplacement.
- Moteur frein monophasé 230 V à condensateur permanent - 50 Hz type levage. Classe F. Protection IP 44.
- Puissance moteur adaptée à toute installation, même domestique.
- Boite de commande montée-descente avec arrêt d'urgence (câble de commande de 2 m).
- Fin de course en standard, très facile à régler et fiable, spécialement mis au point par HUCHEZ.

Marquage: Selon la norme, Marqué CE
Finition: Peint.
Norme: EN 13157

Réf.	CMU Tonnes	Dia. de câble mm	Moteur kW	Capacité 1ère couche kg	Nombre de couches	Vitesse m/min	Capacité du tambour Max. m	A mm	B mm	C mm	D mm	E mm	F mm	G mm	I mm	Poids (kg)
150 CD	0,15	4	0,25	150	3	7	15	310	179	281	54	9	114	154	105	14
150 BT	0,15	4	0,25	150	3	7	15	340	210	281	54	9	114	154	105	16
300 CD	0,3	5	0,37	300	3	5,9	16	390	205	341	63,5	13	144	200	124	27
300 BT	0,3	5	0,37	300	3	5,9	16	424	216	341	63,5	13	144	200	124	29
500 CD	0,5	6	0,37	500	3	3,6	13,5	390	205	341	63,5	13	144	200	124	27
500 BT	0,5	6	0,37	500	3	3,6	13,5	424	216	341	63,5	13	144	200	124	29

Données techniques

	Dimensions (mm)						
Type	**A**	**B**	**C**	**Ø D**	**Ø E**	**F**	**G**
motorbox150	310	185	285	54	9	114	154
motorbox300	390	205	240	62	13	144	200
motorbox500	390	205	340	62	13	144	200

Type	**Force**	**Capacité**	**Nb de couches**	**Capacité Câble**	**Capacité câble couche supérieure m***	**Câble ø**	**Vitesse**	**Vitesse couche supérieure m/min**	**FEM**	**moteur**	**Alimentation**	**Poids (sans câble**
	1ère couche	**3ème couche**		**1ère couche**	**3ème couche**		**1ère couche**	**3ème couche**				
	kg			**m**		**mm**	**m/min**			**kw**		**kg**
motorbox150	150	150	3	4	15	4	5.5	7	1Dm	0.25	1Ph-230 V	14
motorbox300	300	300	3	4	16	5	4.6	5.9	1Dm	0.37	1Ph-230 V	27
motorbox500	500	500	3	4	13.5	6	2.6	3.6	1Dm	0.37	1Ph-230V	27
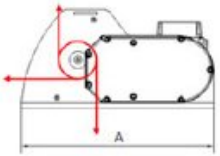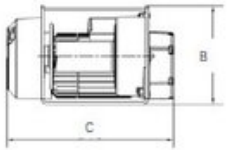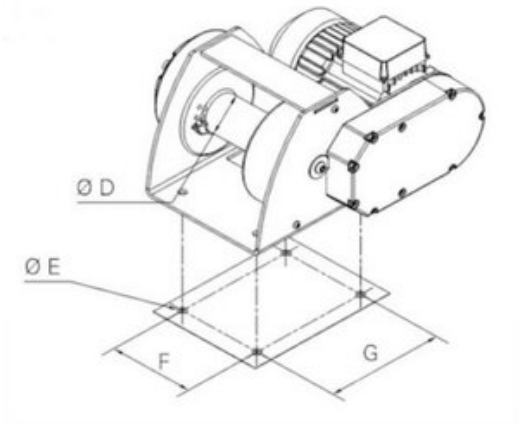
Dimensions