Manistor treuil d'applique

Informations du produit

Informations générales :

Gamme de treuils manuels d'applique disponibles en version 100 et 200 kg, structure en aluminium.

Fabrication française. Conforme à la Directive Machines 2006/42/CE. Conçu selon la norme NF EN 13157.

Utilisation :

- Opérations de levage uniquement
- En intérieur ou en extérieur
- Position en applique
- Salles de sport
- Salles de spectacle (équipements scéniques...)
- Industrie
- Affichage publicitaire

Détails :

- Léger.
- Ergonomique, grand confort d'utilisation.
- Faible encombrement.
- Facile à installer (3 points de fixation nécessaires) et à utiliser.
- Structure en aluminium.
- Pièces mécaniques traitées anti-corrosion.
- Tambour en polymère.
- Frein automatique.
- Sécurité maximale grâce à ces deux cliquets.
- Attache-câble très sûr à deux vis de pression.
- Manivelle amovible clipsable. Poignée bi-matière (soft touch), agréable à utiliser.
- Système anti-retour.

Réf.	CMU Tonnes	Dia. de câble mm	Capacité 1ère couche kg	Capacité couche supérieure kg	Nombre de couches	Levée par tour de manivelle mm	Capacité câble 1ère couche m	Capacité câble couche supérieure m	Effort sur chaîne de manoeuvre max. kg	Poids (kg)
MANISTOR100	0,15	3	150	100	5	153	1,5	10	18	1,9
MANISTOR200	0,3	4	300	200	4	50	1	6,5	12	3
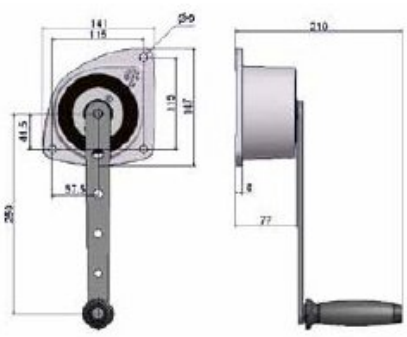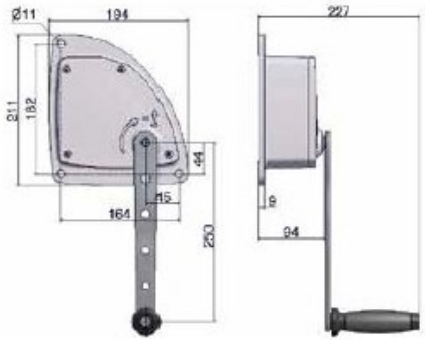
Dimensions