Treuil électrique à vis sans fin EN

Informations du produit

Informations générales :
Treuil électrique à vis sans fin avec une capacité de 200 à 1700 kg.
Une gamme de treuils électriques à vis sans fin autobloquants développée conformément aux normes européennes relatives aux treuils de levage. Développé selon les normes P-82-NEN 3508-K3 et DIN 15020-1AM pour une plus longue durée de vie. Le carter de vis sans fin autobloquant est combiné avec un frein moteur "fail-safe" automatique pour un contrôle précis de la charge.
Les modèles EN 580 jusqu'à EN 1700 viennent en version standard avec un moteur rainuré pour assurer une plus longue durée de vie du câble.

Caractéristiques standard :

- Carter à vis sans fin autobloquant.
- Moteur freiné en aluminium IP 54 400 VAC / 3 phases / 50 Hz.
- Tambour câble en acier rainuré pour les modèles EN 580 jusqu'à EN 1700.
- Support tambour unilatéral (EN 200, EN 450).
- Support tambour bilatéral (tous les autres modèles).
- agent de conservation à 2 composants, 2 couches, couleur RAL 5010.

Options :

- Moteur en fonte IP56 TENV pour les applications offshore.
- Autres moteurs, par exemple 220 V AC, moteur monophase ou moteur 24V DC.
- Moteurs antidéflagrants.
- Vitesses et dimensions/capacités de tambour alternatives.
- Capot protecteur en acier pour le moteur.
- Capot tambour.
- Câble rouleau de pression.
- Commande d'urgence manuelle.
- Fins de course.
- Limitateur de charge (obligatoire selon CE à partir d'une CMU de 1000 kg).
- Variateur de vitesse pour vitesses variables.
- Options de commande diverses.

Réf.	CMU Tonnes	Type	WLL 1st layer kg	WLL 3rd layer kg	Recommended rope dia. mm	Vitesse 1ère couche (m/mon)	Capacité du tambour 1ère couche m	Capacité du tambour 3ème couche m	Motor power 400 VAC kW	Poids (kg)
4005061	0,2	EN 200	200	165	5	6	3	11	0,55	20
4005062	0,45	EN 450	450	375	6	7	3	11	1,1	35
4005063	0,5	EN 500	500	405	7	5,5	7	25	1,1	60
4005064	0,8	EN 800	800	640	8	6	6	23	1,5	90
4005065	1,05	EN 1050	1 050	840	10	7,5	9	31	3	150
4005066	1,325	EN 1325	1 325	1 065	11	8	11	40	4	195
4005067	1,7	EN 1700	1 700	1 370	12	9	13	48	5,5	260

Données techniques

Type	Poids	Dimensions (mm)																	
	kg	D1	D2	L1	L2	L3	L4	L5	L6	L7	H1	H2	H3	H4	W1	W2	W3	W4	Ø trou
EN 200	20	100	180	60	81	118	111	111	143	-	100	62	233	-	319	90	95	140	11,5
EN 450	35	121	200	60	91	129	146	121	186	-	142	87	309	-	374	110	140	220	11,5
EN 500	60	121	200	150	104	500	187	320	150	15	10	142	87	320	392	110	270	240	13
EN 800	90	127	250	150	125,5	560	203	340	180	20	10	170	110	380	435	140	325	285	17
EN 1050	150	159	280	200	146,5	640	232	415	185	20	15	195	130	443	496	154	370	320	17
EN 1325	195	178	320	250	155	710	260	470	200	20	15	220	150	510	525	180	410	360	17
EN 1700	260	195	370	300	180	850	318	565	235	25	15	254	182	579	634	207	440	380	20

Dimensions

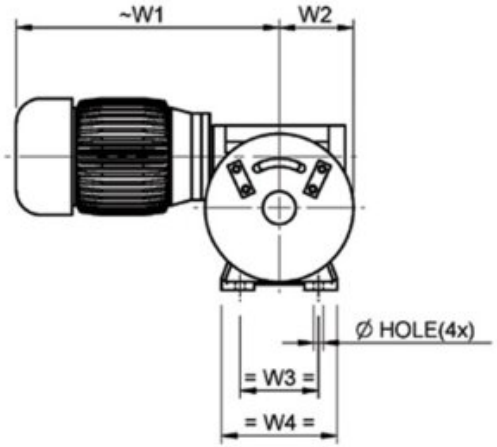
~W1
W2
Ø HOLE(4x)
= W3 =
= W4 =

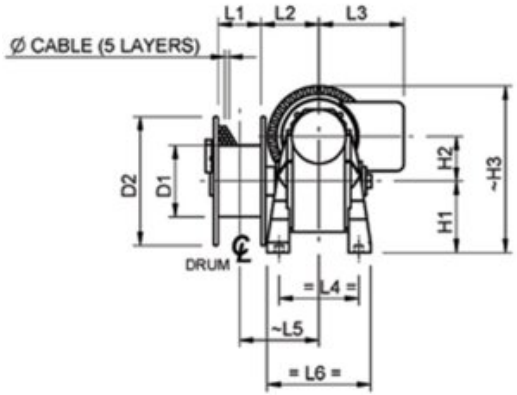
L1
L2
L3
Ø CABLE (5 LAYERS)
D2
D1
H2
~H3
H1
DRUM
= L4 =
~L5
= L6 =

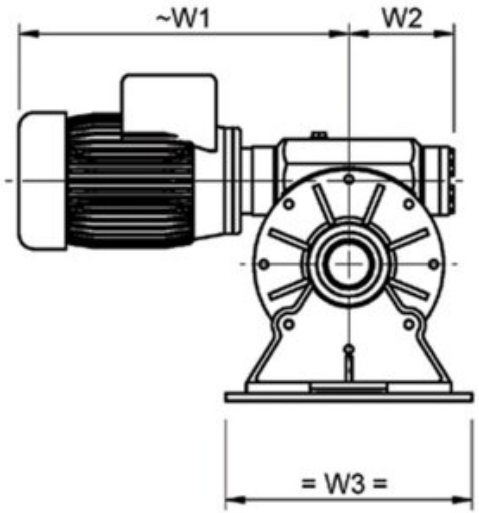
~W1
W2
= W3 =

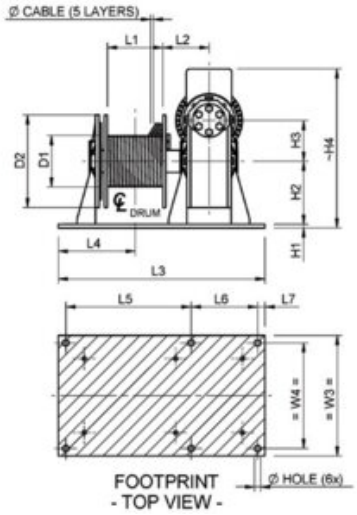
Ø CABLE (5 LAYERS)
L1
L2
D2
D1
H3
~H4
H2
H1
DRUM
L4
L3
L5
L6
L7
= W4 =
= W3 =
Ø HOLE (6x)
FOOTPRINT
- TOP VIEW -