Poulie ouvrante avec crochet H

Informations du produit

Informations générales : conçu pour des applications de levage générales mais convient aussi pour des opérations de traction. La CMU (WLL) spécifiée correspond à la charge sur le raccord/la manille supérieur.

Caractéristiques: Doté d'un crochet pivotant avec loquet. Les réas 2-4 tonnes sont équipés d'une bague en bronze. Les réas à tonnage supérieur sont équipés de roulements. Possibilité de lubrification.
Matériau: Acier
Marquage: Type, CMU et diamètre du câble .
Finition: Peinture bleue

Réf.	Diamètre câble mm	CMU Tonnes	TA mm	TB mm	TC mm	Ø D1 mm	Ø D2 mm	Poids (kg)
16.15121030214	7-9	2	82	70	290	75	58	4
16.15121040414	10-12	4	120	70	358	115	90	6
16.15121060414	16-19	4	160	70	432	150	120	14
16.15121080814	19-22	8	210	93	549	200	165	16
16.15121101014	24-26	10	260	115	695	250	205	38
16.15121121214	24-26	12	310	133	797	300	250	56
16.15121081514	22-24	15	210	102	672	200	165	24
16.15121121514	24-26	15	310	133	797	300	250	65
16.15121142214	28-32	22	365	140	960	355	305	90
16.15121123014	28-30	30	310	193	993	300	250	125
16.15121163014	32-35	30	415	155	1 121	405	350	135
16.15121143514	32-35	35	365	193	1 028	350	280	130
16.15121245014	46-50	50	625	275	1 495	600	500	418
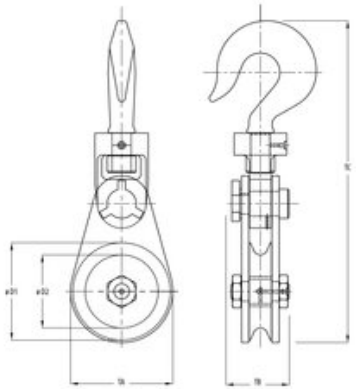
Dimensions